PDF-XChange Editor Click to BUY NOW! www.tracker-software.com

予選リーグ

【シニア３部】

A

NO	選手名・所属	301	302	303	勝点	順位
301	岩月・成冨 岡崎壮年ク・東大阪市ソフト		④	④		1
302	田中・岩西 和歌山忠友クラブ	0		④		2
303	荒木・山崎 奈良クラブ・豊中クラブ	0	0			3

B

NO	選手名・所属	304	305	306	307	勝点	順位
304	小早川・高原 橿原ク・八尾市STA		④	④	④		1
305	園田・山口 香芝クラブ	0		④	1		4
306	多比良・那須 河合クラブ	0	3		④		2
307	川崎・竹原 南大阪ク・泉州ク	0	④	2			3

C

NO	選手名・所属	308	309	310	勝点	順位
308	綱島・東 堺ソフト・芦屋クラブ		④	④		1
309	**大畑・米澤** 和歌山忠友クラブ	0		0		3
310	中・井上 高田商業OBクラブ	2	④			2

D

NO	選手名・所属	311	312	313	勝点	順位
311	宮浦・中辻 ラリーク・堺ソフト		④	④		1
312	世古・高木 交野市ソフトテニスクラブ	0		1		3
313	八代・中井 ファミリークラブ	2	④			2

E

NO	選手名・所属	314	315	316	317	勝点	順位
314	石井・田中 和歌山県庁・教友クラブ		④	④	④		1
315	増井・堀内 高田商業OBクラブ	0		④	2		3
316	**吉岡・南** なかよしパンダ倶楽部	0	1		0		4
317	丸山・武富 堺ソフト・交野市ソフト	3	④	④			2

F

NO	選手名・所属	318	319	320	勝点	順位
318	**東・宮崎** 会津クラブ・RIST		④	④		1
319	高木・佐々木 芦屋クラブ・泉州クラブ	0		0		3
320	上田・松村 ファミリーク・吹田クラブ	2	④			2
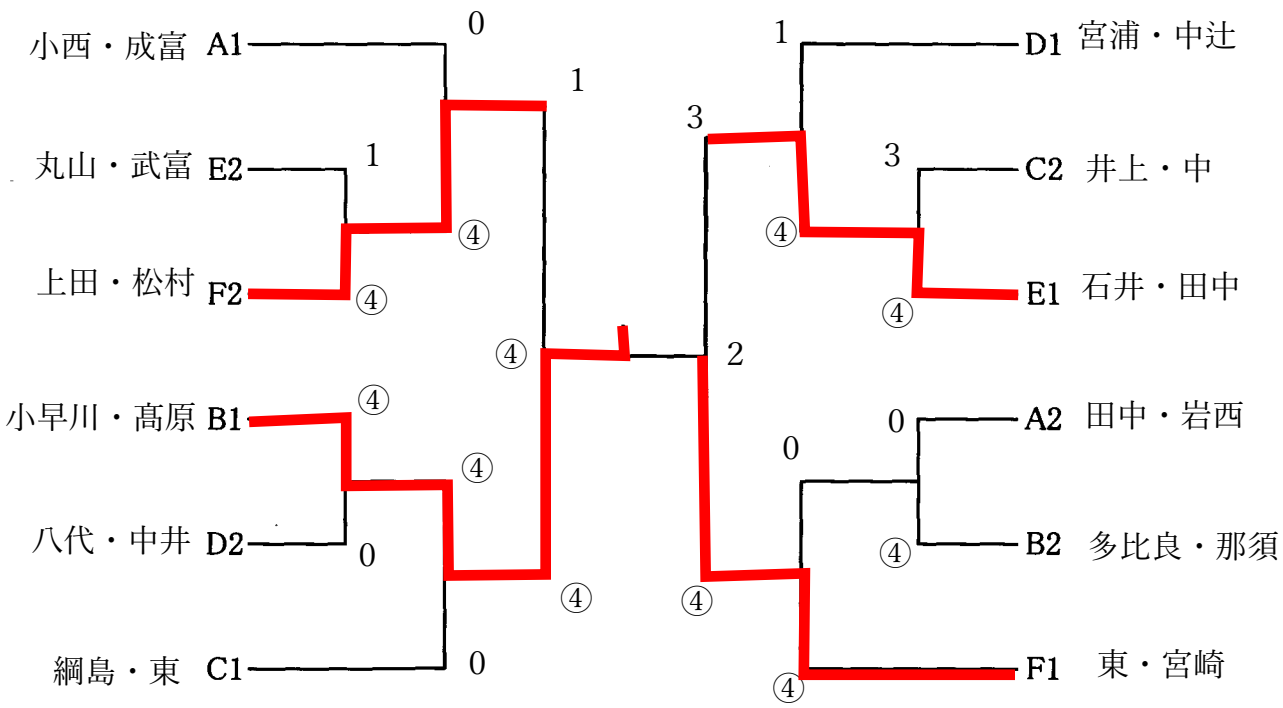
決勝トーナメント